FERRARI

COBRAM

L65

GAMA
MEDIA POTENCIA

Equipado con un bastidor oscilante **OS-Frame** y con transmisión de **24 velocidades** (12 hacia delante + 12 hacia atrás), el **L65** se presenta en cuatro versiones que cubren las necesidades tradicionales de los tractores especializados: trabajar en hileras de viñas y huertos, incluso en pendientes y invernaderos, tanto en verano como en invierno.
La **cabina** opcional con plataforma suspendida sobre "silent-blocks" está caracterizada por grandes puertas completamente acristaladas para garantizar una visibilidad óptima tanto en la carretera como en el entorno circundante.

VERSIONES

RS (1): *El **COBRAM L65 RS** es la versión más versátil de los tractores especializados, la que se adapta a más empleos distintos. La gran estabilidad en terrenos en pendientes.*
AR(2): *Es la versión de referencia en el sector de los tractores especializados. El tamaño compacto, el rendimiento del sistema hidráulico y el radio de giro reducido hacen del **COBRAM L65 AR** un tractor extremadamente versátil.*

(1)

(2)

MOTOR **Kohler KDI 1903 TCR**

El nuevo motor de gestión electrónica de **56 CV** de potencia, reduce significativamente el consumo de combustible y no equipa el dispositivo de filtración de partículas diesel (DPF).

- TIER IIIB CONFORME A LAS NORMATIVAS
- EXCELENTE CONSUMO
- FÁCIL MANTENIMIENTO
- BAJAS VIBRACIONES
- REDUCCIÓN DE RUIDOS
- COMPACTO
- SIN REGENERACIÓN TÉRMICA
- SIN POST-TRATAMIENTO DE GASES
- LARGOS INTERVALOS DE SERVICIO

CAJA DE CAMBIO

La caja de cambios es sincronizada de **24 velocidades** con inversor sincronizado que permite el accionamiento con la máquina en movimiento. Los engranajes son de perfil helicoidal para obtener fiabilidad, longevidad, confort, maniobrabilidad y un rendimiento mecánico óptimo. Concebida sin que se superpongan las velocidades en las tres gamas, permitiendo trabajar siempre con la velocidad óptima para el tipo de labor a realizar.

El gráfico de las velocidades pone en evidencia la perfecta progresión de las marchas, sin ninguna superposición de velocidad en las gamas de avance. (*)

(*)

MARCHA ATRÁS					MARCHA ADELANTE
35,64 Km/h	4°	III	III	4°	32,6 Km/h
26,85 Km/h	3°	III	III	3°	24,56 Km/h
18,63 Km/h	2°	III	III	2°	17,04 Km/h
12,12 Km/h	1°	III	III	1°	11,09 Km/h
9,63 Km/h	4°	II	II	4°	8,81 Km/h
7,26 Km/h	3°	II	II	3°	6,64 Km/h
5,03 Km/h	2°	II	II	2°	4,60 Km/h
3,27 Km/h	1°	II	II	1°	2,99 Km/h
2,61 Km/h	4°	I	I	4°	2,39 Km/h
1,97 Km/h	3°	I	I	3°	1,80 Km/h
1,36 Km/h	2°	I	I	2°	1,25 Km/h
0,89 Km/h	1°	I	I	1°	0,81 Km/h

NUEVAS SOLUCIONES

(1)

(2)

ERGONOMÍA

- Control electrónico de revoluciones (1)
- Panel de control digital con pantalla LCD a todo color y avisos múltiples (2)
- Cabinas opcionales completamente vidriadas
- Joystick opcional
- Sensor de hombre a bordo en plataforma de conducción

DISEÑO

- Nuevo diseño del capó
- Faros de LED en opción

PLATAFORMA DE CONDUCCIÓN REVERSIBLE

El puesto de conducción de los **COBRAM L65** está entre los mejores de su categoría: une **confort**, **ergonomía**, **funcionalidad** y **seguridad** de una forma absolutamente original. Ha sido diseñado a medida del conductor: el modulo de conducción, con plataforma suspendida sobre silent-block que absorben las vibraciones, asegura el máximo confort. Invertir el puesto de conducción es muy fácil, práctico y seguro, y se tarda **pocos segundos**.

*La posición de conducción reversible aporta precisión en el empleo del tractor para trabajar con aperos ubicados en la parte trasera del operador, gracias al **excelente ángulo de visión**.*

DIMENSIONES

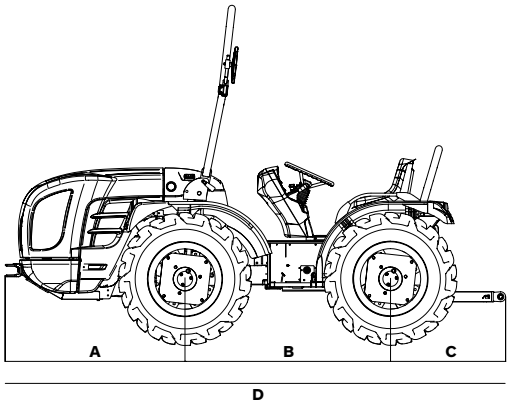

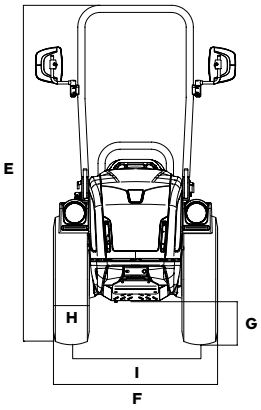

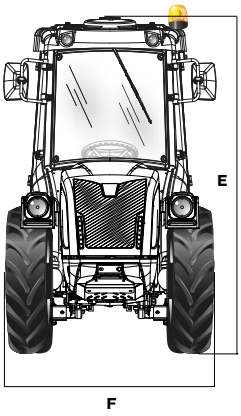

RS	A	B	C	D	E min/max (con arco)	E min/max (con cabina)	F min/max	G min/max
mm	1216	1390	779	3385	2195 / 2270	2061 / 2106	1207/1667	263
AR	**A**	**B**	**C**	**D**	**E** min/max (con arco)	**E** min/max (con cabina)	**F** min/max	**G** min/max
mm	1216	1390	779	3385	2195 / 2270	2061 / 2106	1035 / 1462	207 / 266

RS		8.25-16	210/95-16	250/80-18	280/70R18	320/65R18	260/70R20	31x15.50 - 15 XTC	31x15.50 - 15 STG	33x15.50 - 15 XTC
		llanta regulable	llanta regulable	llanta regulable	llanta regulable	llanta regulable	llanta regulable	llanta fija	llanta fija	llanta fija
H - Anchura neumático (mm)		212	208	240	282	319	258	368	394	391
I - Ancho de vía min/max (mm)		999 / 1305	996 / 1312	9969 / 1305	984 / 1324	1074 / 1324	987 / 1325	1100 / 1208	1100 / 1208	1100 / 1208
F - Anchura min/max (mm)		1211 / 1517	1236 / 1552	1207 / 1513	1266 / 1606	1393 / 1643	1245 / 1583	1468 / 1576	1494 / 1602	1491 / 1599
AR		**8.25-16**	**210/95-16**	**250/80-18**	**280/70R18**	**320/65R18**	**260/70R20**	**31x15.50 - 15 XTC**	**31x15.50 - 15 STG**	**33x15.50 - 15 XTC**
		llanta regulable	llanta regulable	llanta regulable	llanta regulable	llanta regulable	llanta egulable	llanta fija	llanta fija	llanta fija
H - Anchura neumático (mm)		212	208	240	282	319	258	368	394	391
I Ancho de vía min/max (mm)	Mono	794 / 1110	794 / 1110	865 / 1107	869 / 1119	931 / 1119	846 / 1120	1003	1003	1003
	Rev	794 / 1110	827 / 1110	865 / 1107	931 / 1119	931 / 1119	902 / 1120	1003	1003	1003
F Anchura min/max (mm)	Mono	1006 / 1322	1002 / 1322	1105 - 1347	1151 - 1401	1250 - 1438	1104 - 1378	1371	1397	1394
	Rev	1006 / 1322	1035 / 1322	1105 - 1347	1213 - 1401	1250 - 1438	1160 - 1378			

CARACTERÍSTICAS TÉCNICAS	
MOTOR	Kohler KDI 1903 TCR
N° cilindros	3
Cilindrada (cc)	1861
Aspiración	Turbo-comprimida
Nivel de emisiones	Stage 3B
Potencia (kW/cv)	42 / 56
Regimen nominal (giri/min)	2600
Par motor máximo (Nm/giri.min)	190 / 1500
Gestión revoluciones motor	Regulación electrónica de las revoluciones del motor a través de una consola con funciones de: aumento y disminución de la velocidad del motor, memorización y recuperación de la velocidad establecida, apagado y paso a la velocidad mínima.
Refrigeración	Líquida
Capacidad depósito (l)	46
CHASIS	**AR:** Chasis integral oscilante OS-Frame con articulación central **RS:** Chasis integral oscilante OS-Frame con ruedas direccionales
TRACCIÓN	Cuatro ruedas motrices permanentes
TRANSMISIÓN	Cambio sincronizado de 24 velocidades: 12 AD y 12 AT con inversor sincronizado
Velocidad de desplazamiento min/max (km/h)	0,8 / 37
Embrague de la transmisión	De discos múltiples en baño de aceite
DIFERENCIAL	Anterior y posterior con bloqueo simultáneo y con mando electrohidráulico
EJES	Anterior y posterior con reductor epicicloidal
TOMA DE FUERZA POSTERIOR	Independiente de la caja de cambio, a 540 / 540E rpm y sincronizado con el avance. Se puede insertar bajo carga con el freno en la posición desconectada
Embrague TDF	De discos múltiples en baño de aceite
Mando de accionamiento	Electrohidráulico
CIRCUITO HIDRÁULICO	Doble circuito con dos bombas independientes. Bombas mejoradas opcionales e intercambiador de calor.
Caudal bomba que gestiona elevador y distribuidores (lt/min)	25,5 (en opción bomba mejorada 33,5)
Caudal para dirección y servicios (lt/min)	8,5
Presión hidráulica máx (bar)	180
DISTRIBUIDORES	Con mando mecánico
Posteriores (Estándar)	1 doble efecto (elevación estándar). 2 doble efecto (con Control de Profundidad)
Posteriores, adicionales a los de serie (Opcional)	1 simple efecto y 1 doble efecto flotante o bien 2 doble efecto (elevación estándar). 1 simple efecto y 1 doble efecto flotante además de los de serie (con Control de Profundidad)
Joystick (en opción)	Control electrónico completo con sistema hidráulico de gran tamaño e intercambiador de calor.
ELEVADOR POSTERIOR	Estándar: 2 cilindros externos / Opcional: con esfuerzo y posición controlados
Brazos tercer punto	Estándar: Enganches normales cat. 1 / Opcional: enganches rápidos angulares cat.1 con brazos no regulables en largada o enganches rápidos angulares cat. 1 con brazos regulables en largada y enganches ajustables en anchura.
Tirantes tercer punto	Con regulación manual
Capacidad de elevación a las rotulas Kg.	1510
INSTALACIÓN ELÉCTRICA	Batería 70 Ah - Alternador 70 A
MODULO DE CONDUCCIÓN	Con semiplataforma para la versión monodireccional - Plataforma suspendida sobre “Silent block” para la versión reversible y doble pedalera
ASIENTO	Estándar: asiento confort con amortiguación regulable en función del peso del operador, cinturón de seguridad y sensor de presencia de hombre a bordo- En opción: asiento “Kab Seating”
FRENOS DE SERVICIOS	De discos múltiples en baño de aceite con mando mecánico que actúan sobre las ruedas posteriores
Freno de estacionamiento	Actúa sobre los frenos de servicio
DIRECCIÓN	**AR:** Con dirección hidráulica que actúa sobre la articulación central. Desviador de flujo en versión reversible. **RS:** Con dirección hidráulica que actúa sobre las ruedas anteriores. Desviador de flujo en versión reversible.
SEGURIDAD	De serie: arco de protección homologado, equipado con hidráulico para facilitar abatimiento y elevación.
CABINA (disponibile en opción solo en versión reversible)	Homologada y insinorizada, con chasis monocasco montado sobre silent-block. Dotada de aire acondicionado, calefacción y ventilación. Puertas completamente vetradas y ventana sobre la parte posterior del techo. Asiento de paño en sustitución al de serie.
PANEL DE CONTROL	Digital, completa de: horas de trabajo, termómetro agua motor y nivel carburante. Lectura simultanea de rpm motor, rpm TDF y velocidad de avance del tractor.
NEUMÁTICOS (de série)	8.25-16
En opción	210/95-16 * 250/80-18 * 280/70R18 * 320/65R18 * 260/70-20 * 31x15.50-15 XTC y STG * 33x15.50-15 XTC
GANCHOS DE ARRASTRE (de serie)	Posterior CUNA y anterior.
En opción	Posterior CEE, CEE con chasis Slider y CUNA con chasis Slider.
PESO EN ORDEN DE MARCHA	
Con arco (kg)	**AR:** monodireccional 1585 | reversible: 1625 **RS:** monodireccional 1620 | reversible: 1660
Con cabina (kg)	**AR:** reversible 1770 **RS:** reversibile 1800
ACCESORIOS OPCIONALES	Faros de LED, suspensión hidráulica y Dual Floating System (solo para version RS reversible), protector anterior, kit lampara rotante, lastres anteriores (100 Kg), lastres para ruedas 18” (45 kg. cada una)

BCS IBÉRICA, S.A.U.
Polígono Industrial Santa Margarita · Llobregat, 15. 08223 Terrassa · Barcelona - Spain
Tel. 00 34 93 783 05 44 · Fax 00 34 93 786 12 03 · e-mail: info@tractoresferrari.com · www.tractoresferrari.com